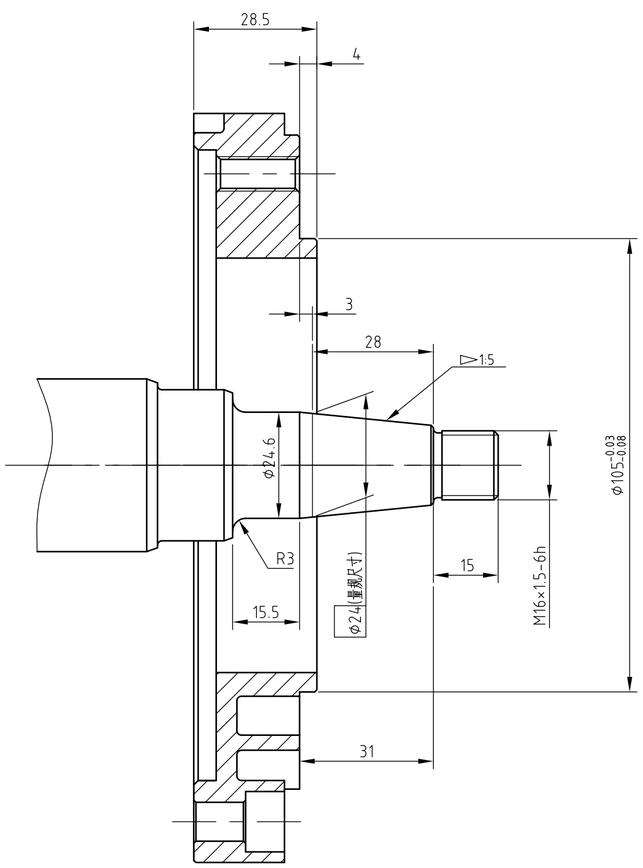

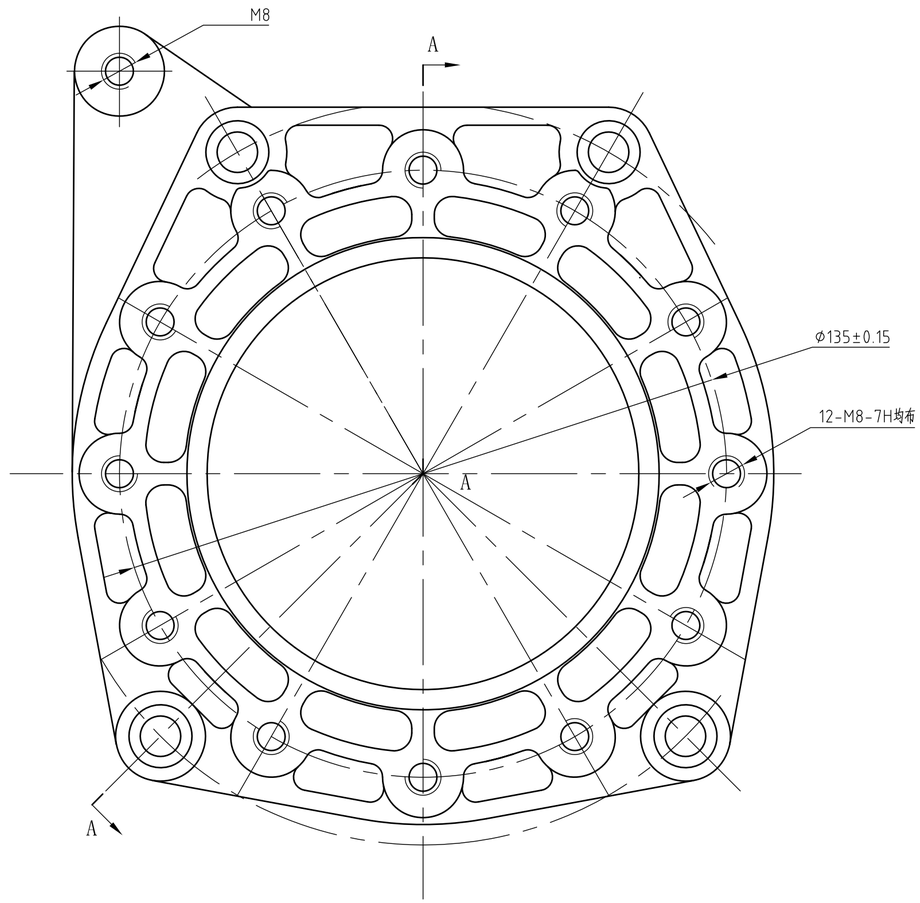

A-A

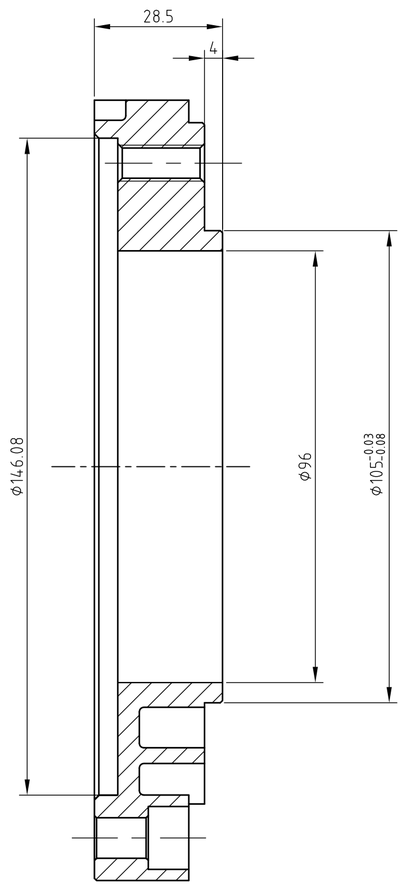

188FV G5

PTO Flange